• shape sheet •

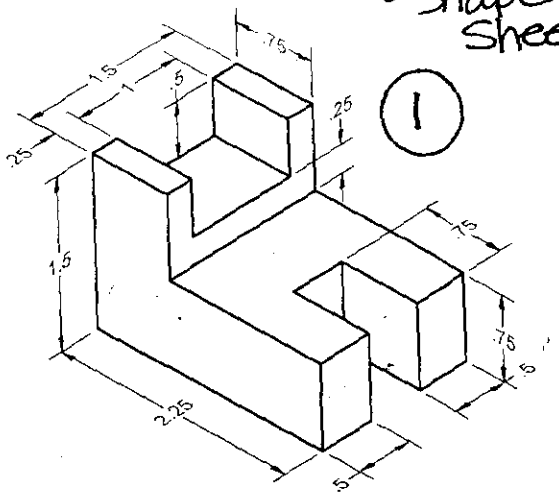
1
.75
1.5
1
.5
.25
.25
1.5
.75
.75
.5
2.25
.5

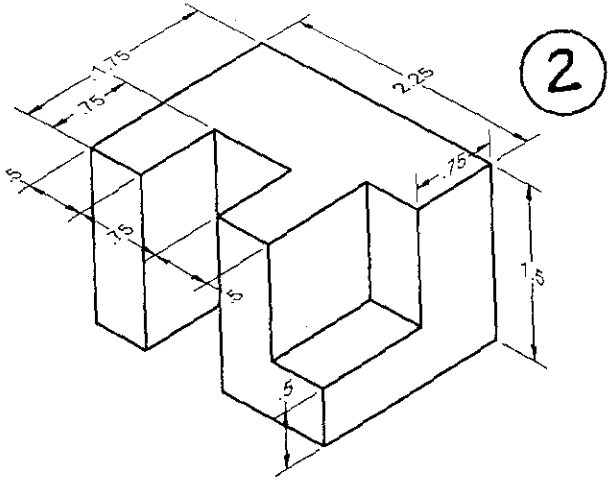
2
1.75
.75
2.25
.75
.5
.75
.5
1.5
.5

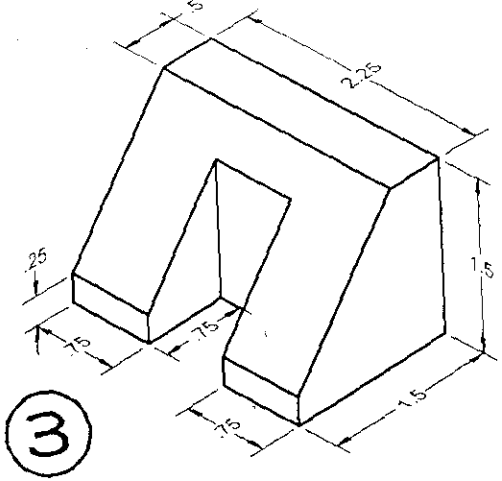
3
.5
2.25
.25
1.5
.75
.75
.75
1.5

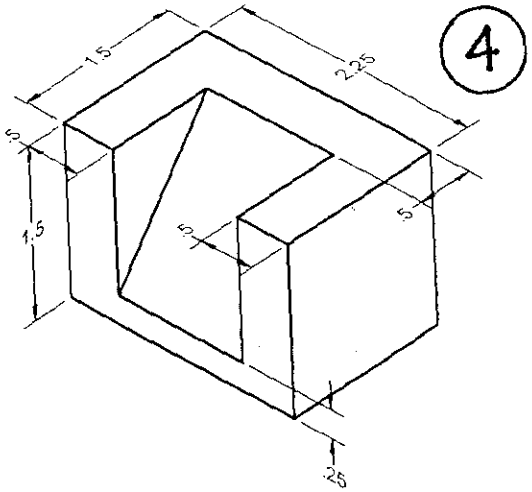
4
1.5
2.25
.5
1.5
.5
.5
.25

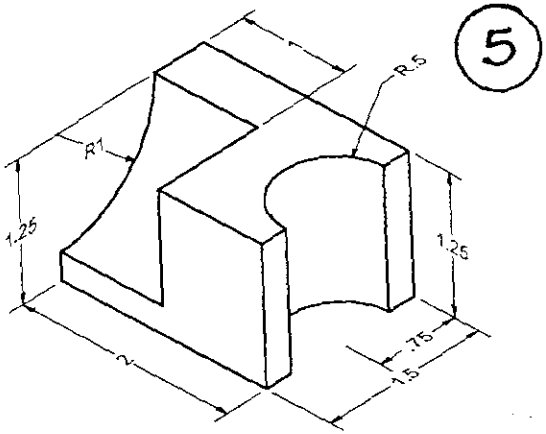
5
R.5
R1
1.25
1.25
.75
2
1.5

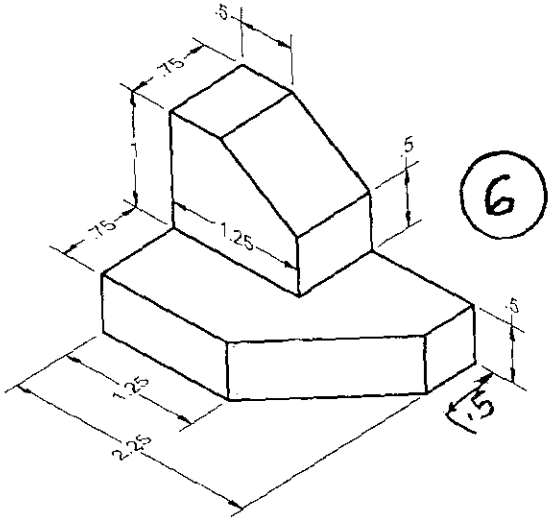
6
.5
.75
.5
.75
1.25
.5
1.25
2.25
.5

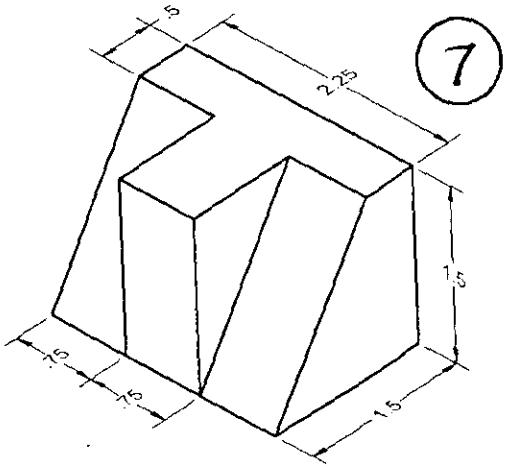
7
.5
2.25
1.5
.75
.75
1.5

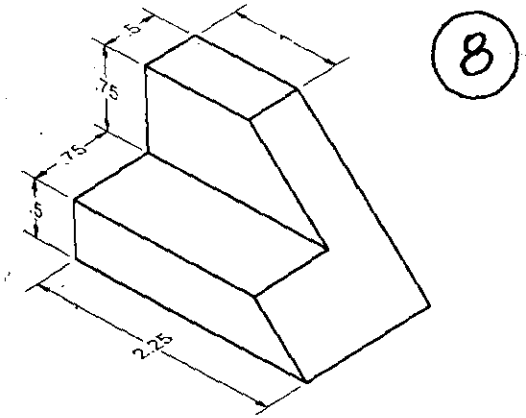
8
.5
.75
.75
.5
2.25

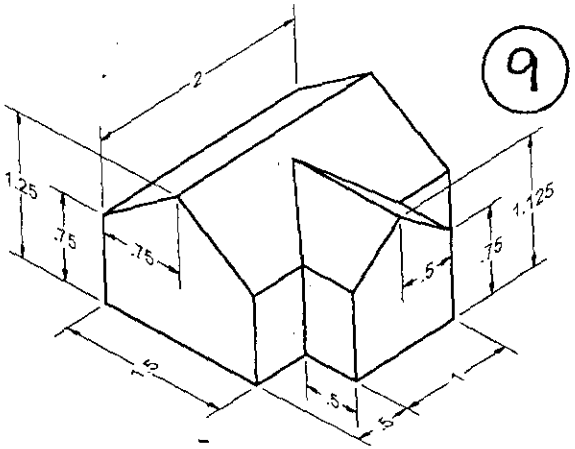
9
2
1.25
.75
.75
.5
.75
1.125
1.5
.5
.5
1

10

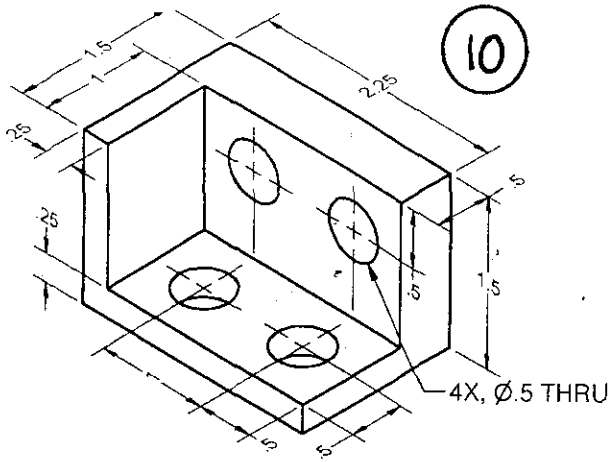

11

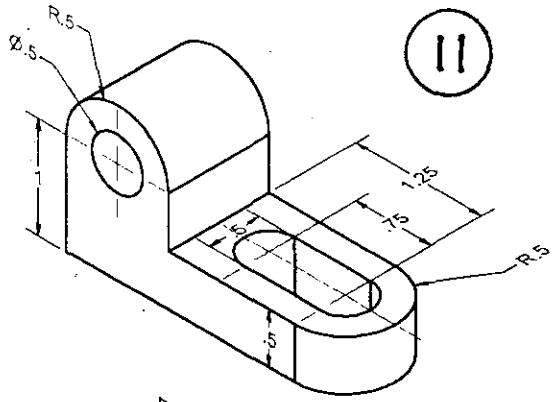

12

NOTE:
SYMMETRICAL
PART

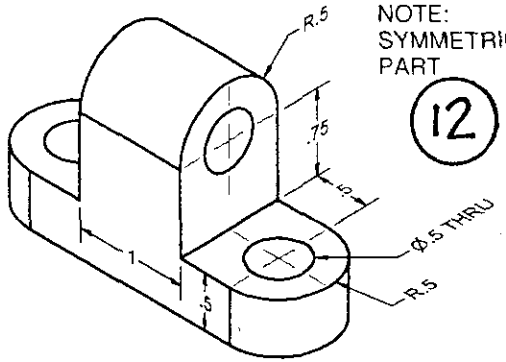

13

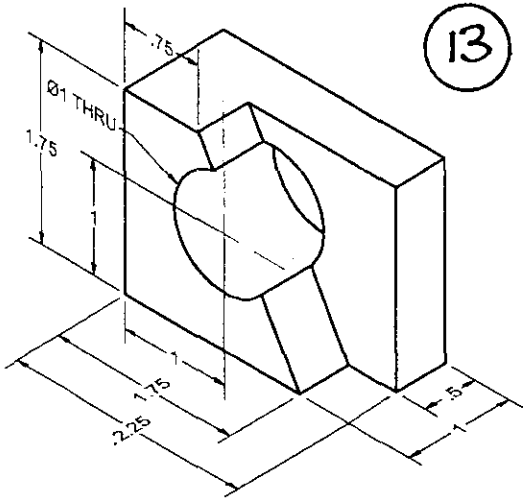

14

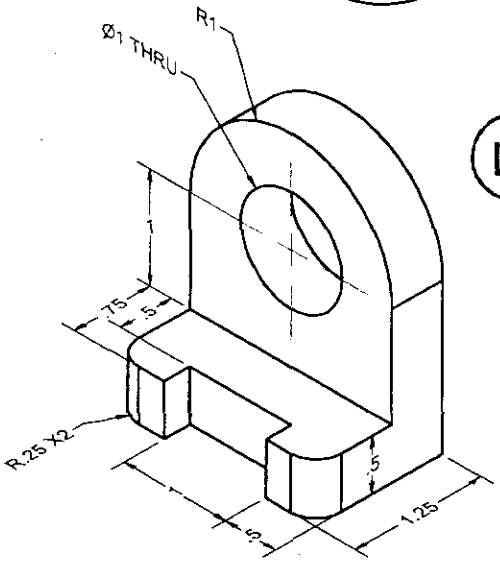
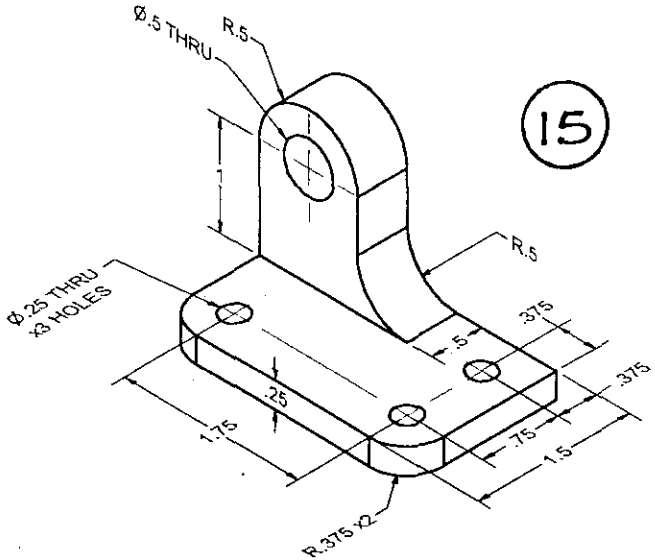
15